受控文件

http://www.alpsr.com

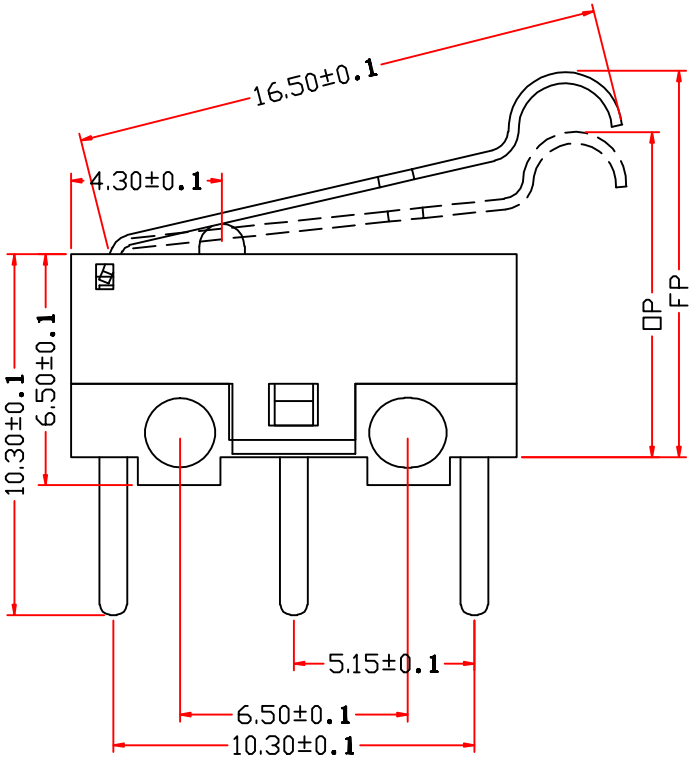

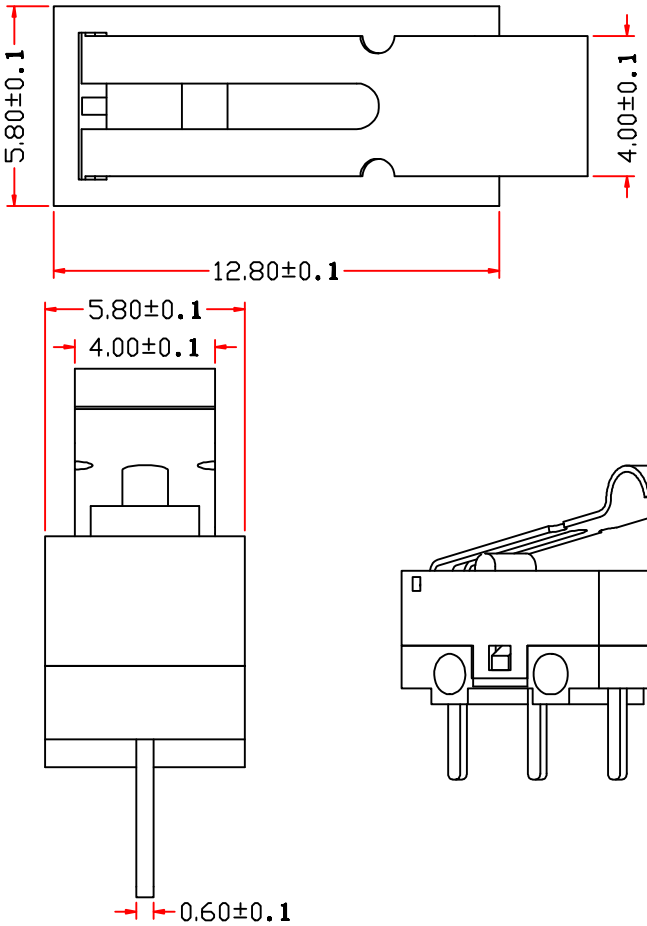

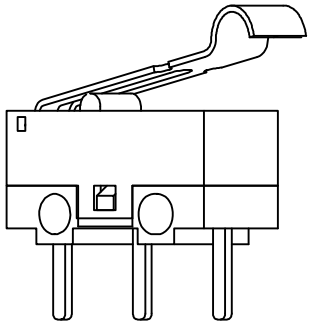

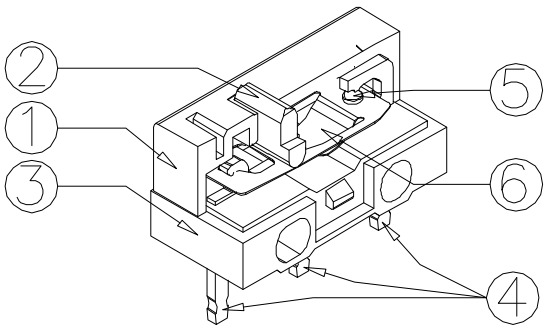

产品参数：

1.额定负荷：DC 30V 0.1A
2.接触电阻：≤100mΩ
3.绝缘阻抗：AC 500V 1Minute
4.使用温度：－25°C＋85°C
5.操 作 力：30±15gf
6.机械寿命：3,000,000Cycles
7.行　　程：8.30±0.30
8.定制选择：AC 125V 1A-3A

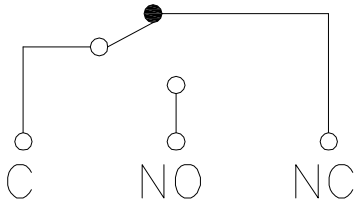

Circuit Diagram

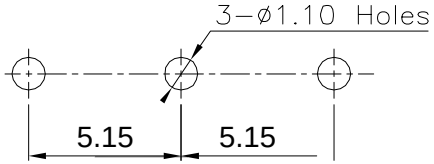

P.C.B layout

ITEM	PART NAME	TER'NO.	QTY.	MATERIAL	FINISHING	REMARK
⑥	Shrapnel	——	1	Beryllium Copper	——	——
⑤	Contact	——	1	Ag	——	——
④	Terminal	——	3	Brass(0.52t)	Plating silver	——
③	Housing	——	1	PBT	White	——
②	Knob	——	1	PBT	White	——
①	Cover	——	1	PBT	Black	——

APPROVALS		DATE	东莞市溪榜电子有限公司 DONG GUAN XI BANG ELECTRONICS CO., LTD.		
DRAWN		2015.08.18			
CHECKED		2015.08.18	TITLE:	MICRO SWITCHS	
APPROVALS		2015.08.18	PART NO.		
TOLERANCES ARE	30~以上 ±0.30 10~30 ±0.20 5~10 ±0.15 ~ 5 ±0.10	ANGLE ±2°	UNIT: mm	SCALE: 1:1	PROJ:
			DRAWING NO.	——	SHEET 1 OF 1

ECN NO.	REV.	DATE.	DESCRIPTION.	CHANGE.	CHECK.	APPRO.
——	A	——	NEW	——	——	——