Rating	3A DC48V	Electrical Life	30,000 cycles
	3A 125VAC		10,000 cycles
Contact Resistance	100mΩ Max	Mechanical Life	300,000 cycles
Insulation Resistance	>100MΩ DC500V	Ambient Temper. Used	-25℃ to +85℃
Withstand Voltage	AC500V 1min.	Ambient Humidity Used	≤85% at +40℃
Soldering Temper.	235±5℃ 5s	Operating Force	60gf max
说明	利用橡胶封装的密封结构实现防尘防水（IEC IP67）端子部分除外。		

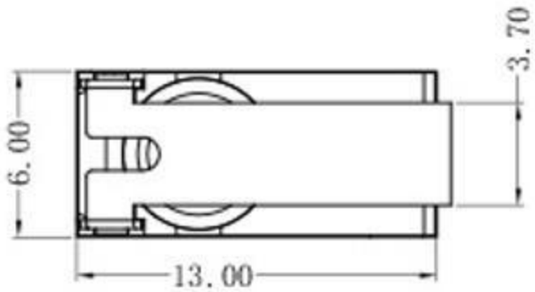

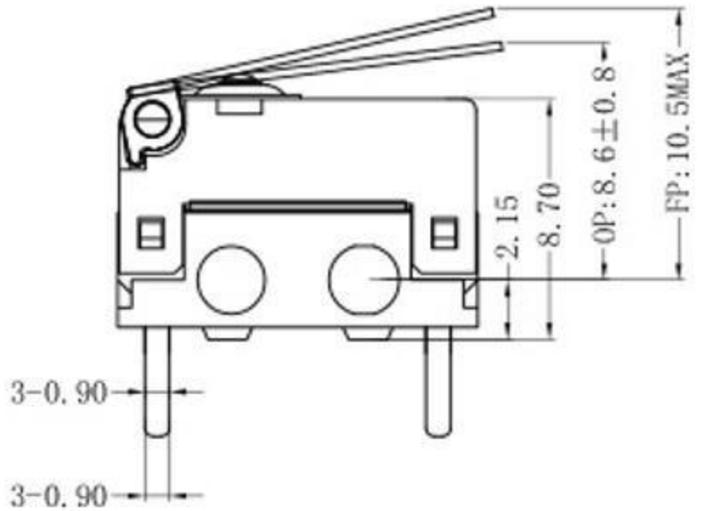

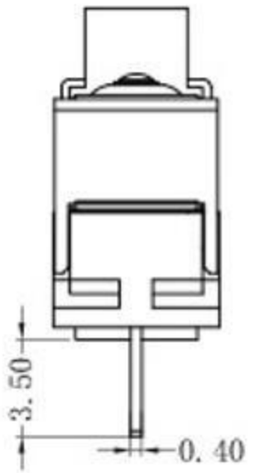

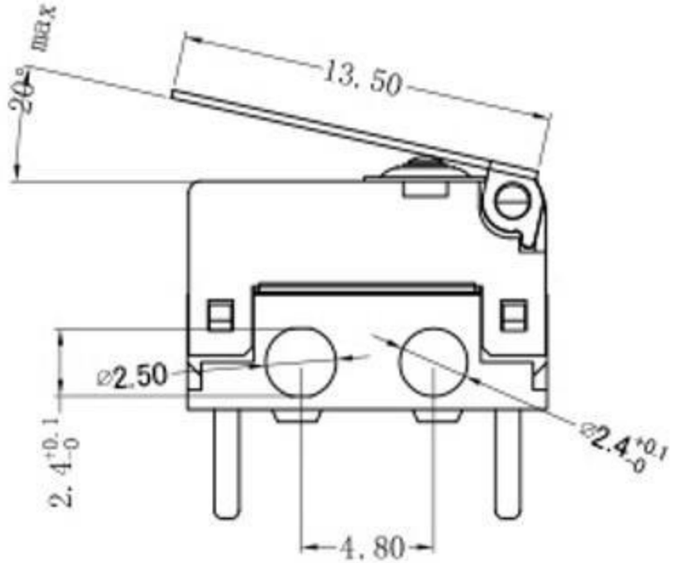

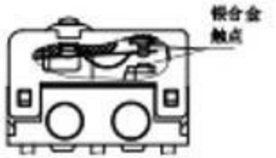

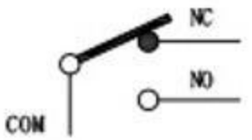

序号	零件名称	数量	材质	备注
9	压板	1	SUS	
8	硅胶垫	1	硅胶	
7	硅胶帽	1	硅胶	
6	端子	3	C2680	镀银
5	触点	3	银合金	
4	按钮	1	PBT UL94 V0	
3	弹片	1	C17200	进口铍铜
2	盖片	1	PBT UL94 V0	
1	底座	1	PBT UL94 V0	

东莞市溪榜电子有限公司

DP系列 密封型 超小型 微动开关

					制图 DRAWN	杨志明									
					设计 DESIGN	唐晓波									
					审核 CHECKED	杨城海			比例 SCALE	4:1	名称 TITLE	DP系列 密封型 超小型 微动开关			
					批准 APPROVE	唐晓波			张数 SHEET	1/1	料号 P/N NO.				
B					一般公差 TOLERANCE			±0.20	单位 UNIT	mm	模具编号 P/N NO				
								±0.15							
								±0.10	角度 ANGLES	±2.0°	供图 SIZE	A4	角位 P.R.O.J.		工程图 ENG DWG
								±0.05							

版本 REV.	ECN 编号 ECN NO	日期 DATE	变更内容 DESCRIPTION	修改 DRAW	批准 APPROVE