Rating	3A 125VAC	Electrical Life	10,000 cycles
Contact Resistance	100mΩ Max	Mechanical Life	1,000,000 cycles
Insulation Resistance	>50MΩ DC500V	Ambient Temper. Used	-25℃ to +85℃
Withstand Voltage	AC500V 1min.	Ambient Humidity Used	≤85% at +40℃
Soldering Temper.	235±5℃ 5s	Operating Force	30±15gf max

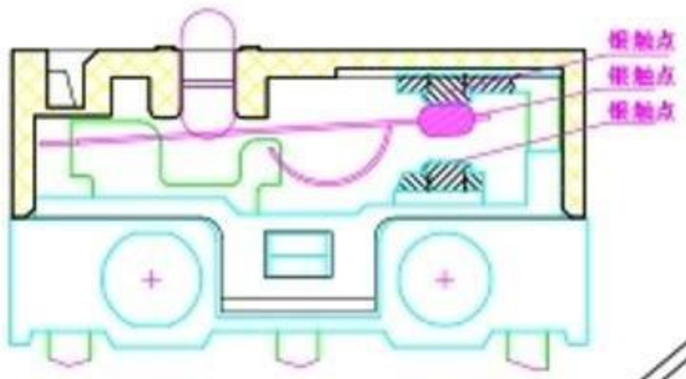

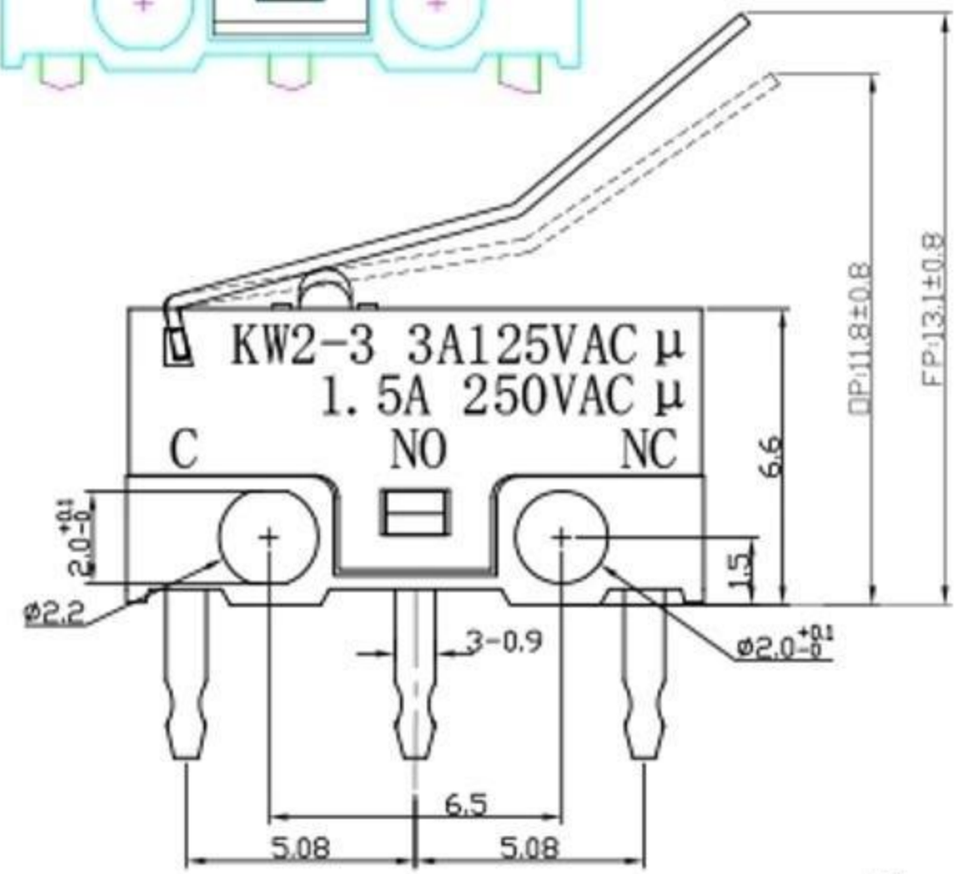

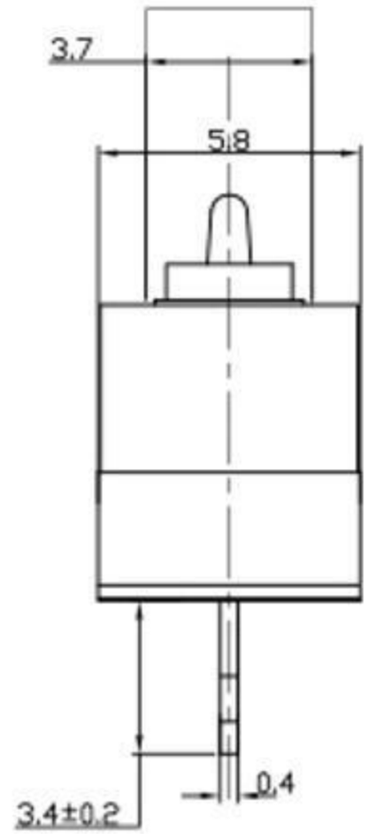

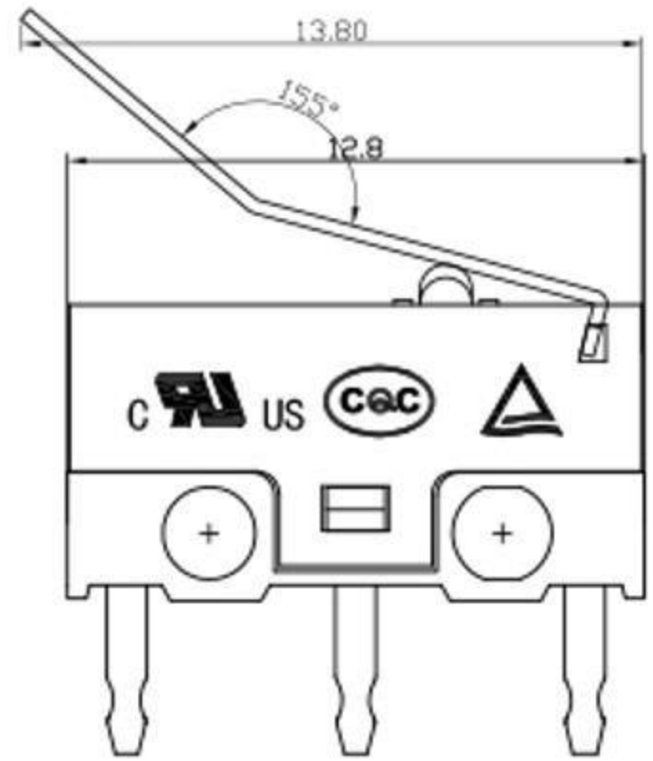

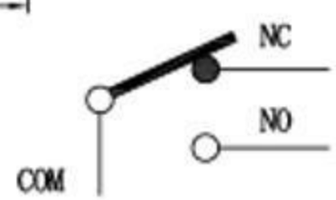

序号	零件名称	数量	材质	备注
7	压柄	1	SUS	
6	端子	3	C2680	镀锡
5	触点	3	银合金	
4	按钮	1	PBT 阻燃料	
3	弹片	1	C17200	过口镀铜
2	盖片	1	PBT 阻燃料	
1	底座	1	PBT 阻燃料	

东莞市溪榜电子有限公司

微动开关

版本 REV.	ECN 编号 ECN NO.	日期 DATE	变更内容 DEFINITION	修改 DRAW	核准 APPROVE
B					

制图 DRAWN						
设计 DESIGN						
审核 CHECKED			比例 SCALE	4:1	名称 TITLE	微动开关
核准 APPROVE			张数 SHEET	1/1	料号 P/N NO.	
一般公差 TOLERANCE		±0.20 ±0.15 ±0.10 ±0.05	单位 UNIT	mm	模具编号 P/N NO.	
			角度 ANGLES	±2.0°	规格 SIZE	A4

角法 PROJ. 工程图 ENG DRAW