| | | | |
|---|---|---|---|
| Rating | 3A 125VAC | Electrical Life | 10,000 cycles |
| Contact Resistance | 100mΩ Max | Mechanical Life | 1,000,000 cycles |
| Insulation Resistance | >50MΩ DC500V | Ambient Temper. Used | -25℃ to +85℃ |
| Withstand Voltage | AC500V 1min. | Ambient Humidity Used | ≤85% at +40℃ |
| Soldering Temper. | 235±5℃ 5s | Operating Force | 30 ±15gf max |

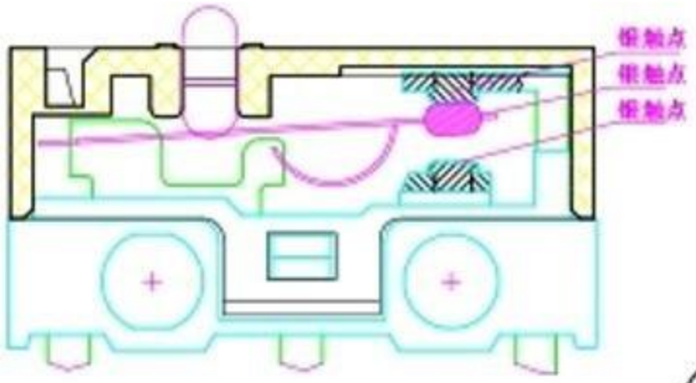


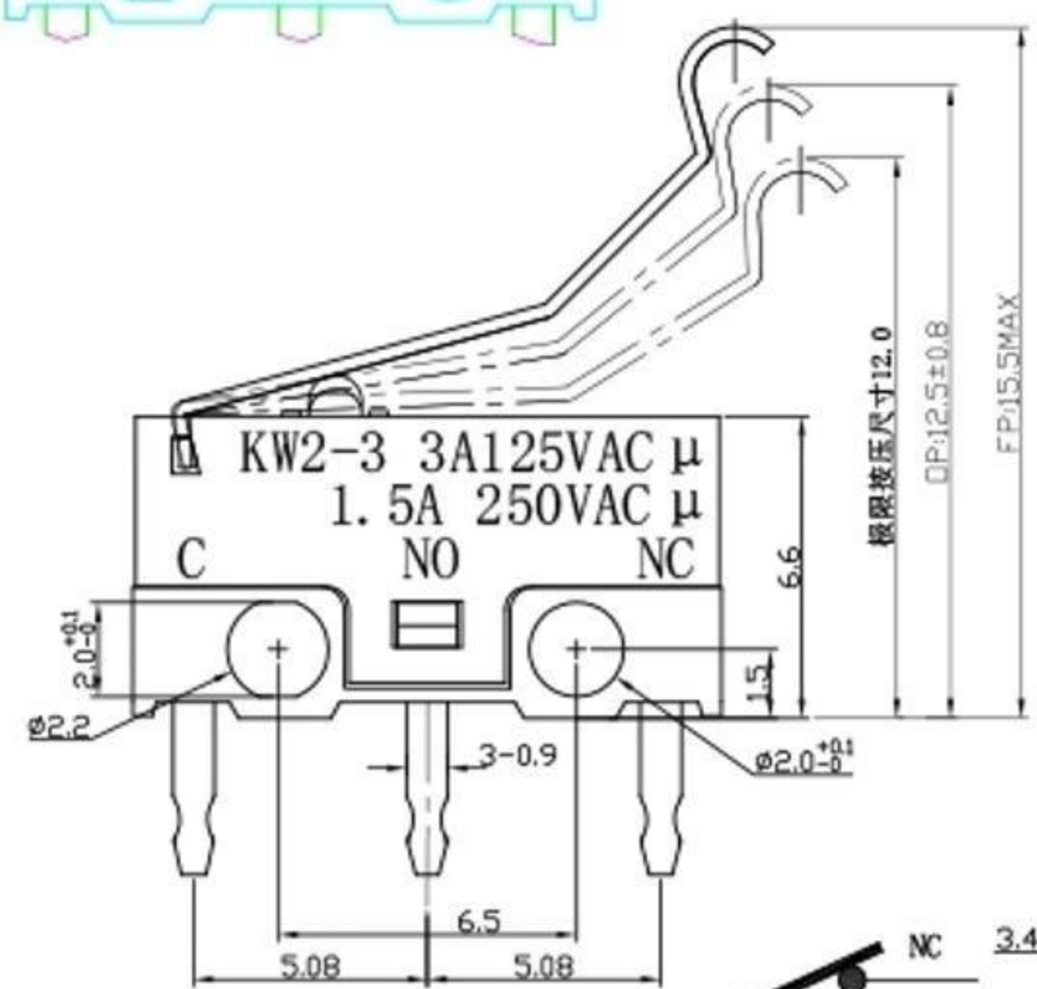


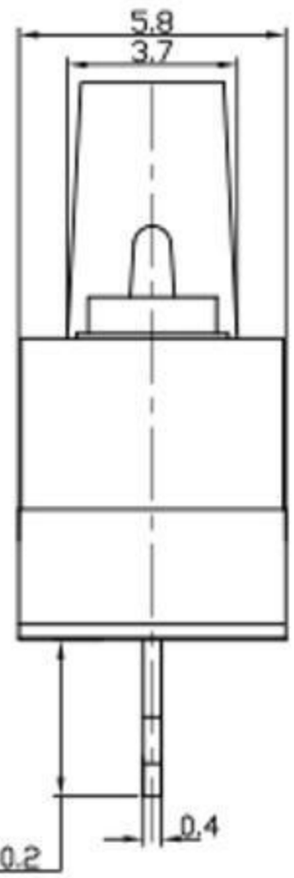


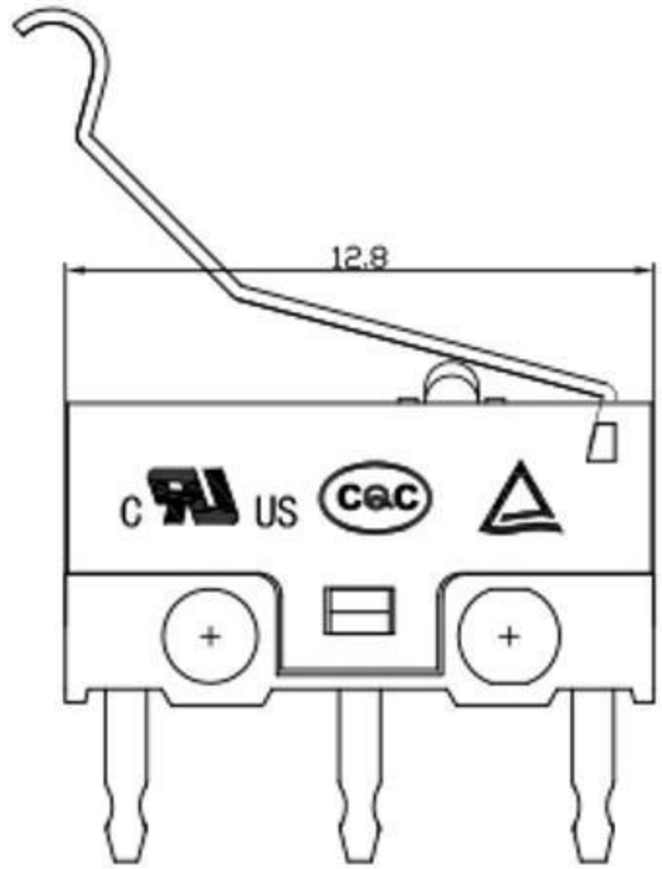


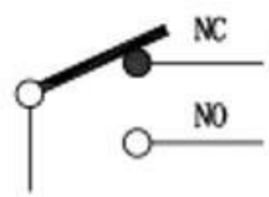


| | | | | | |
|---|---|---|---|---|---|
| 制图 DRAWN | | | | | 东莞市溪榜电子有限公司 |
| 设计 DESIGN | | | | | |
| 审核 CHECKED | | | 比例 SCALE | 4:1 | 名称 TITLE: 微动开关 |
| 批准 APPROVE | | | 张数 SHEET | 1/1 | 料号 P/N NO |
| 一般公差 TOLERANCE | | ±0.20 ±0.15 ±0.10 ±0.05 | 单位 UNIT | mm | 模具编号 P/N NO |
| | | | 角度 ANGLES | ±2.0° | 纸张 SIZE: A4 |

| 版本 REV | ECN 编号 ECN NO | 日期 DATE | 变更内容 DEFINITION | 修改 DRAW | 核准 APPROVE |
|---|---|---|---|---|---|
| | | | | | |