Rating	3A 125VAC	Electrical Life	10,000 cycles
Contact Resistance	100mΩ Max	Mechanical Life	1,000,000 cycles
Insulation Resistance	>50MΩ DC500V	Ambient Temper. Used	-25℃ to +85℃
Withstand Voltage	AC500V 1min.	Ambient Humidity Used	≤85% at +40℃
Soldering Temper.	235±5℃ 5s	Operating Force	20 ±15gf max

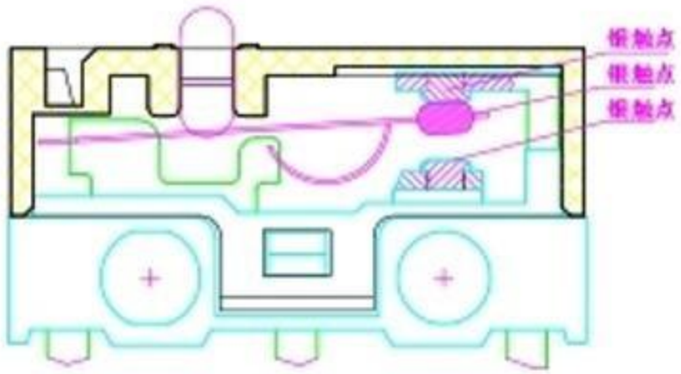

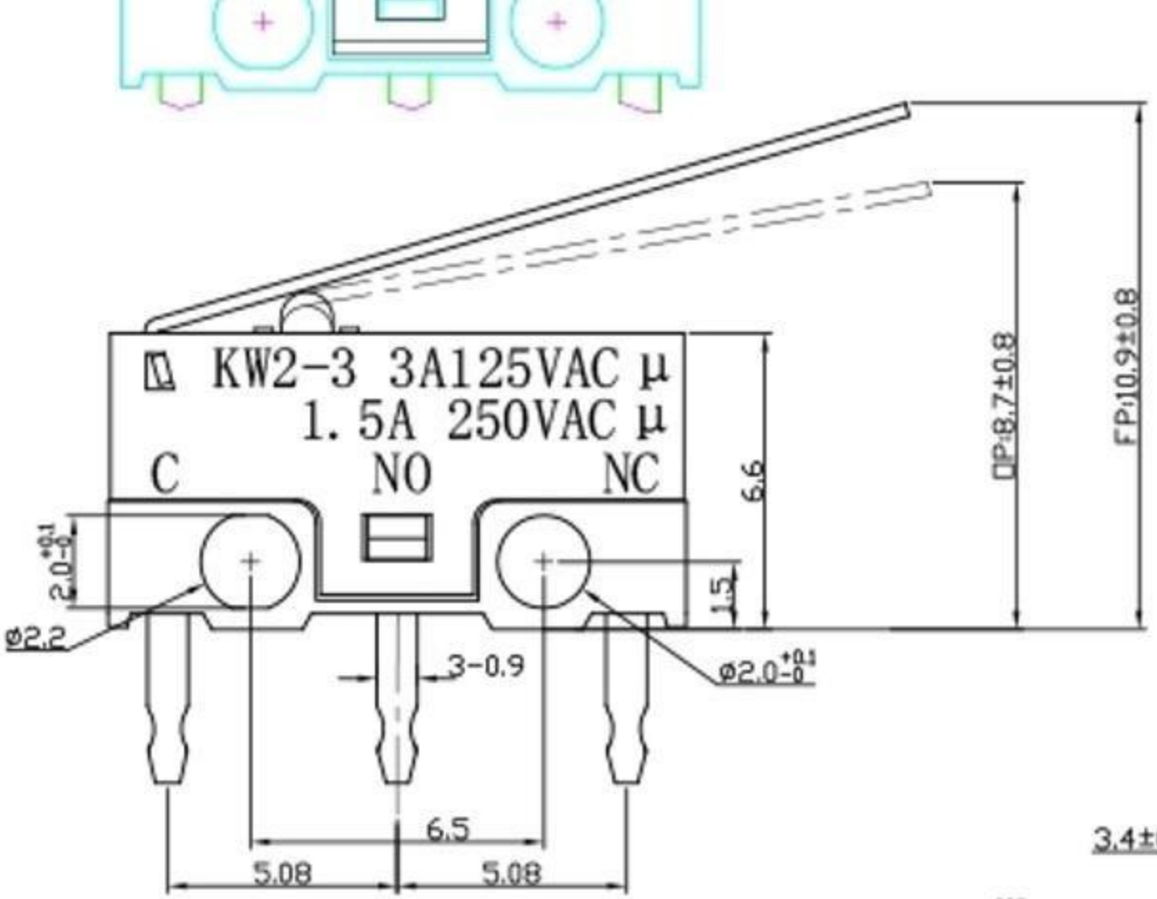

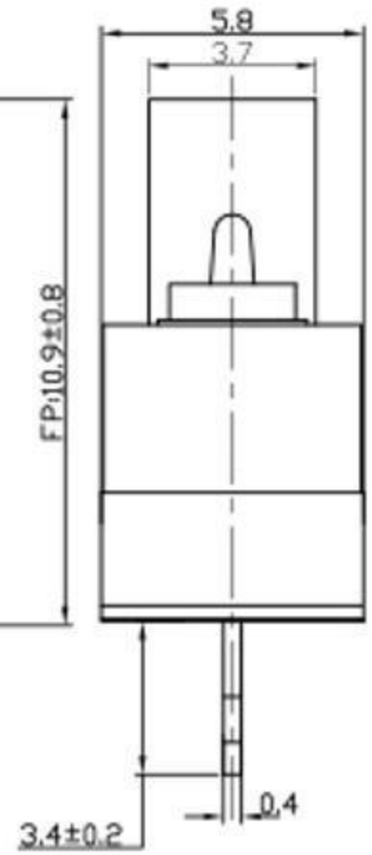

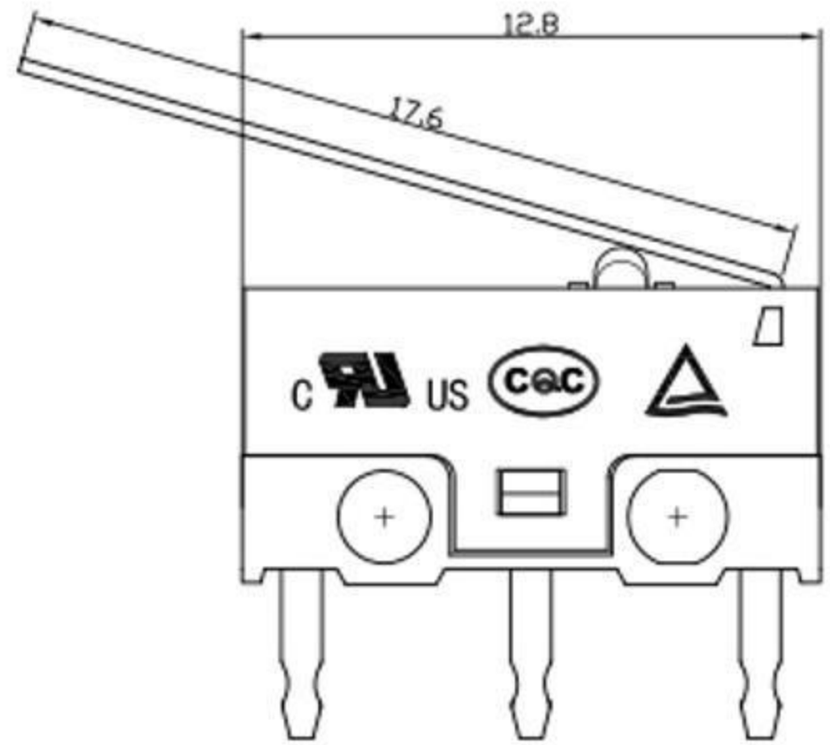

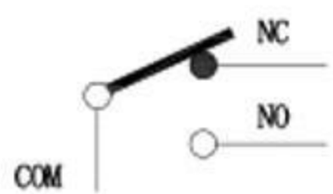

序号	零件名称	数量	材质	备注
7	压柄	1	SUS	
6	端子	3	C2680	镀银
5	触点	3	银合金	
4	按钮	1	PBT 阻燃料	
3	簧片	1	C17200	进口铍铜
2	盖片	1	PBT 阻燃料	
1	底座	1	PBT 阻燃料	

东莞市溪榜电子有限公司

制图 DRAWN					
设计 DESIGN					
审核 CHECKED			比例 SCALE	4:1	名称 TITLE: 微动开关
批准 APPROVE			张数 SHEET	1/1	料号 P/N NO
一般公差 TOLERANCE		±0.20	单位 UNIT	mm	模具编号 P/N NO
		±0.15			
		±0.10	角度 ANGLES	±2.0°	纸张 SIZE: A4
		±0.05			

版本 REV	ECN 编号 ECN NO	日期 DATE	变更内容 DEFINITION	修改 DRAW	批准 APPROVE
D					

角法 PROJ 工程图 ENG DRAW