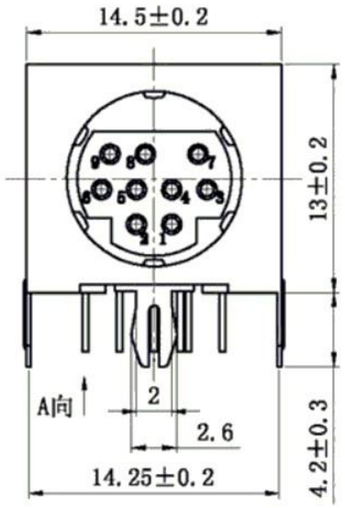

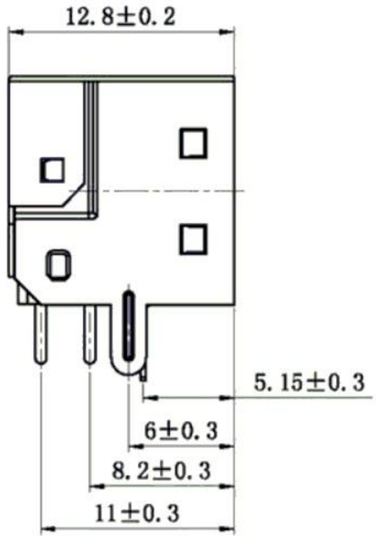

PCB板安装孔图

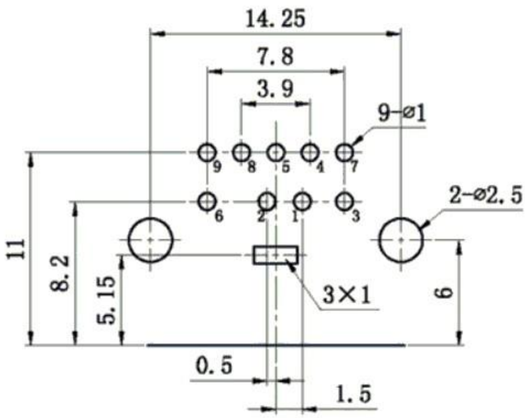

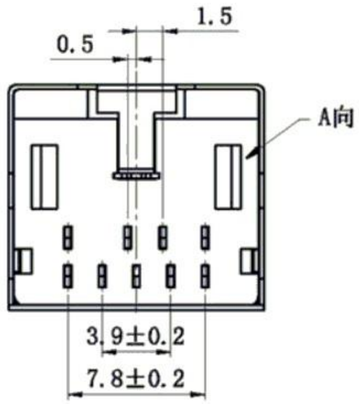

主要技术特性要求：

1. 使用条件：
   环境温度：-25～70℃
   相对湿度：95%（40℃）
2. 额定负荷：2A 12V DC
3. 接触电阻：≤30mΩ
4. 绝缘电阻：≥100MΩ
5. 耐　　压：AC250V（50Hz）1min
6. 插 拔 力：5-35N
7. 寿　　命：5000次

序号	名称	数量	材料	处理	单件质量	总计质量	备注
10	铜壳	1	黄铜带H62 Y=0.35mm	D.Cu/Sn			
9	左长针	1	黄铜带H62 Y=0.35mm	D.Cu/Sn			
8	右长针	1	黄铜带H62 Y=0.35mm	D.Cu/Sn			
7	左中针	1	黄铜带H62 Y=0.35mm	D.Cu/Sn			
6	右中针	1	黄铜带H62 Y=0.35mm	D.Cu/Sn			
5	右短针	1	黄铜带H62 Y=0.35mm	D.Cu/Sn			
4	左短针	1	黄铜带H62 Y=0.35mm	D.Cu/Sn			
3	包圆	1	黄铜带H62 Y1=0.25mm	D.Cu/Sn			
2	塑料后盖	1	PBT				
1	基座	1	PBT				

REV.	DATE	REVISION DESCRIPTION	ISSUE
A4			
A3			
A2			
A1			

普通公差
COMMON TOLERANCE：

X.XX	±0.10
X.X	±0.15
X	±0.25
ANGULAR	±3°

东莞市溪榜电子有限公司

单位 UNIT	mm	投影 PROJECTED		品名 PRODUCT NAME	MDC微型端子	比例 SCALE	1：1
绘图 DRAWN BY		核对 CHECKED BY		型号 MODEL NO.			
日期 DATE	2013.04.15	核准 APPROVAL BY		图号 DWG NO.	S端子 DIN插座		